Quick Start Guide

V1.0.0

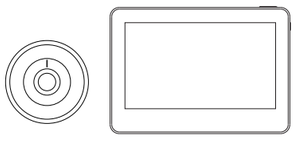

1.2.51.50.U10531-000

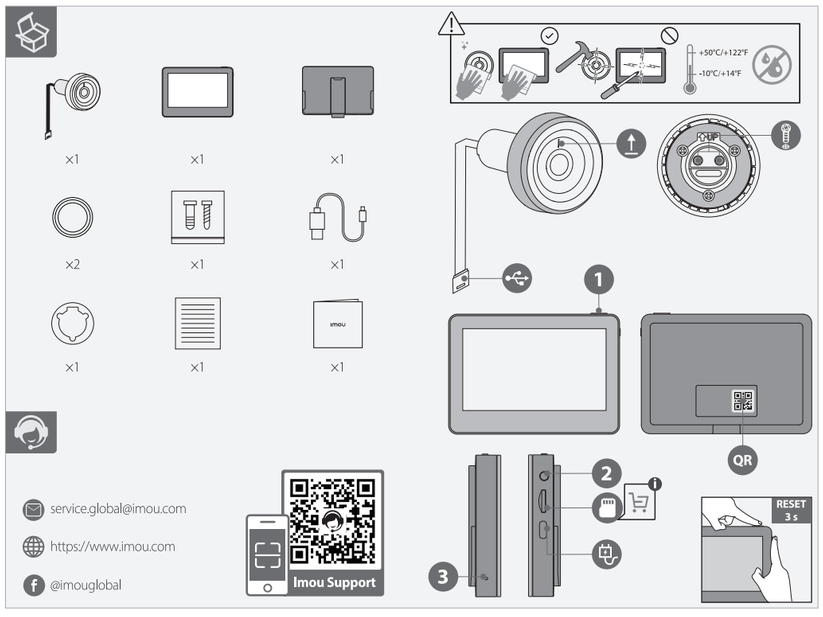

1 Test the Device

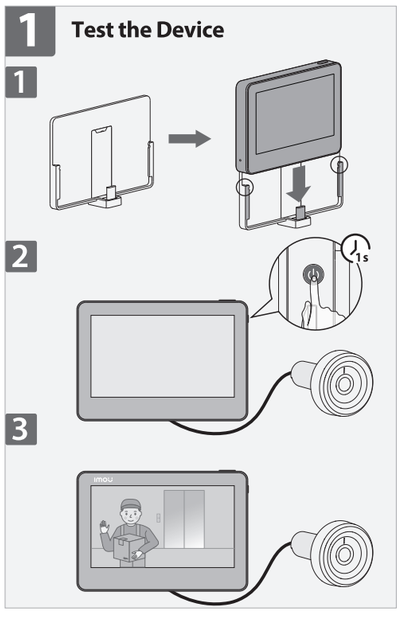

2 Get the Imou Life App

3 Set Up the Device

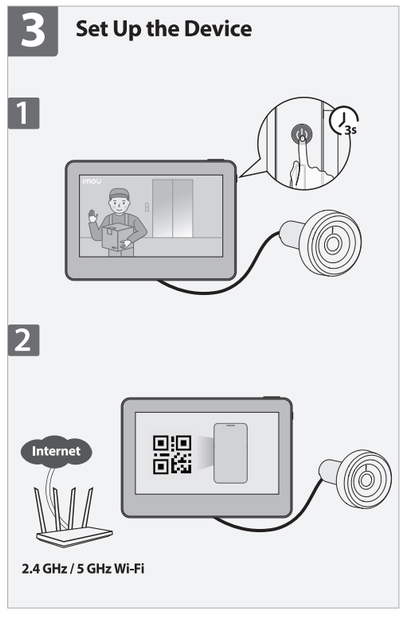

3 Set Up the Device

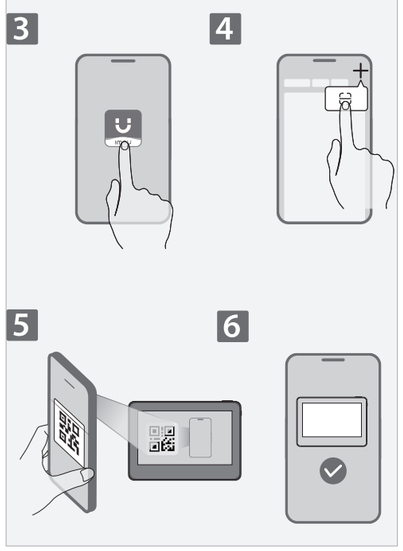

4 Charge the Viewer

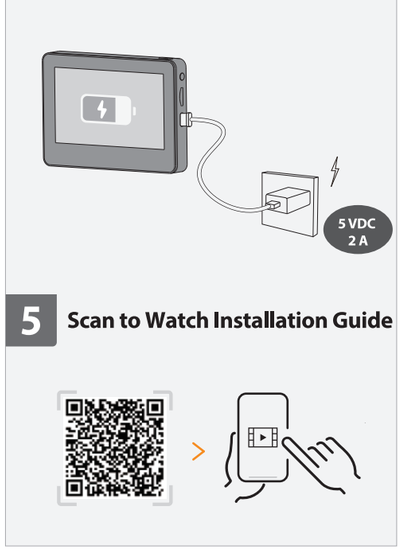

5 Scan to Watch Installation Guide

6 Preparation before Installation

1 Select appropriate screws

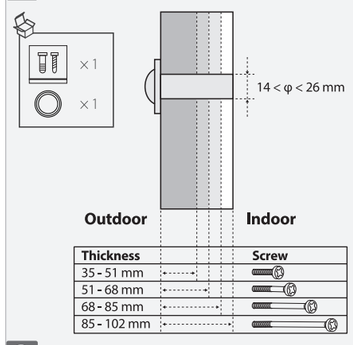

2 Select a decorative ring

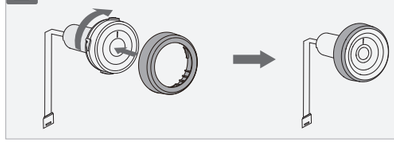

7 Install the Device

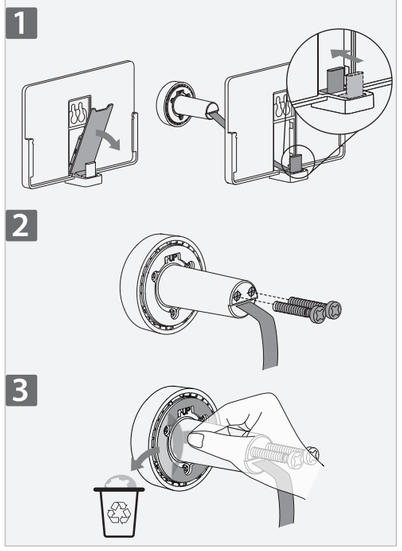

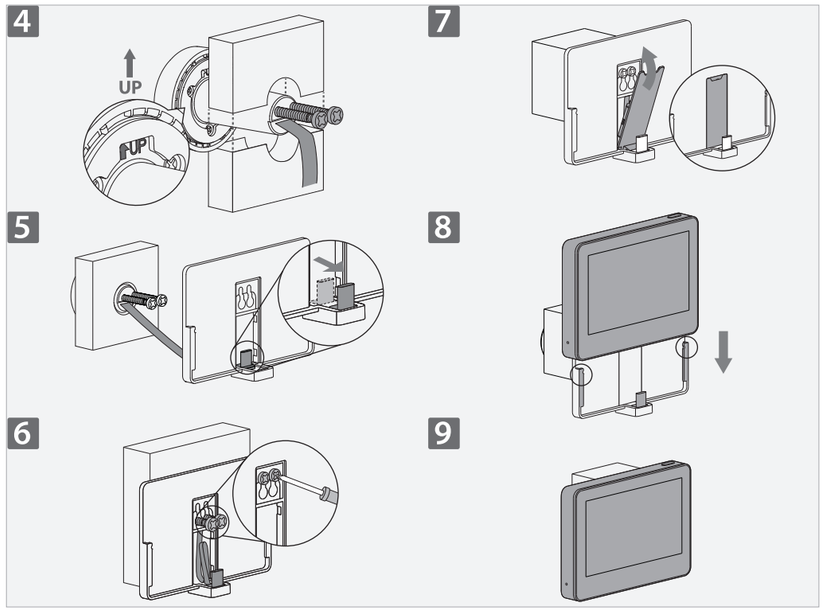

English

❶ Test the Device
Power on the viewer and verify that the camera captures clear footage.

❷ Get the Imou Life App
Scan the QR code **on part 2** or search for "Imou Life" to download and install the app. Create an account and log in.

❸ Set Up the Device
Scan the QR code on the body of the device or on the viewer with the app, and then follow on-screen instructions to complete the setup (**see part 3**).

❹ Install the Device (Parts 5 -7)
For detailed installation process, scan the video QR code **on part 5**. After installation, ensure the data cable connector is firmly seated in the device's port.

Viewer's Icons and Buttons

No	Button	Action	Description
1	Top Button	× 1	Wake up / screen lock
		× 2	Snapshot
		>1″	Record... (Max. 5 minutes, release to end)
2	Power Button	>1″	Power on
		× 2	Power off
		>3″	Enter network pairing
3	Reset Pinhole	× 1	Use a pin to pork the hole to power down the device when it is irresponsive

Icon	Description	Icon	Description
	Video recording		No SD card
	Snapshot		SD card error

To reset the device, press and hold the Top and Power button for 3 s.

Deutsch

❶ Testen Sie das Gerät
Schalten Sie den Viewer ein und überprüfen Sie, ob die Kamera klare Aufnahmen macht.

❷ Holen Sie sich die Imou Life App
Scannen Sie den QR-Code **auf Teil 2** oder suchen Sie nach „Imou Life", um die App herunterzuladen und zu installieren. Erstellen Sie ein Konto und melden Sie sich an.

❸ Einrichten des Geräts
Scannen Sie den QR-Code auf dem Gehäuse des Geräts oder auf dem Viewer mit der App, und folgen Sie dann den Anweisungen auf dem Bildschirm, um die Einrichtung abzuschließen (**siehe Teil 3**).

❹ Installieren Sie das Gerät (Teile 5-7)
Für den detaillierten Installationsvorgang scannen Sie den Video-QR-Code **auf Teil 5**. Vergewissern Sie sich nach der Installation, dass der Stecker des Datenkabels fest in den Anschluss des Geräts eingesteckt ist..

Symbole und Schaltflächen des Viewers

Nr.	Schaltfläche	Aktion	Beschreibung
1	Obere Taste	× 1	Aufwachen / Bildschirmsperre
		× 2	Schnappschuss
		>1″	Aufnahme ...(Max. 5 Minuten, loslassen zum Beenden)
2	Power-Taste	>1″	Einschalten
		× 2	Ausschalten
		>3″	Netzwerkkopplung eingeben
3	Zurücksetzen Stiftloch	× 1	Stoßen Sie mit einem Stift in das Loch, um das Gerät auszuschalten, wenn es nicht mehr reagiert.

Symbol	Beschreibung	Symbol	Beschreibung
	Videoaufnahme		Keine SD-Karte
	Schnappschuss		SD-Karte Fehler

Um das Gerät zurückzusetzen, halten Sie die obere und die Power-Taste für 3 Sekunden gedrückt.

Français

❶ Tester l'appareil
Allumez l'écran de contrôle et vérifiez que la caméra capture des images nettes.

❷ Télécharger l'application Imou Life
Scannez le code QR à **la partie 2** ou recherchez « Imou Life » pour télécharger et installer l'application. Créez un compte et connectez-vous.

❸ Configurer l'appareil
Scannez le code QR sur le boîtier de l'appareil ou sur le moniteur avec l'application, puis suivez les instructions à l'écran pour terminer la configuration (**voir partie 3**).

❹ Installer l'appareil (parties 5 à 7)
Pour consulter le processus d'installation détaillé, scannez le code QR vidéo figurant sur **la partie 5**. Après l'installation, assurez-vous que le connecteur du câble de données est correctement inséré dans le port de l'appareil.

Icônes et boutons de l'écran de contrôle

N°	Bouton	Action	Description
1	Bouton supérieur	× 1	Réveil / verrouillage de l'écran
		× 2	Instantané
		>1″	Enregistrement ...(5 minutes max., relâcher pour terminer)
2	Bouton d'alimentation	>1″	Allumer
		× 2	Éteindre Lancer
		>3″	l'appairage réseau
3	Orifice de réinitialisation	× 1	Si l'appareil ne répond plus, insérez une épingle dans l'orifice, appuyez pour éteindre l'appareil

Icône	Description	Icône	Description
	Enregistrement vidéo		Carte SD absente
	Instantané		Erreur carte SD

Pour réinitialiser l'appareil, maintenez simultanément enfoncés les boutons Haut et Alimentation pendant 3 secondes.

Nederlands

❶ Het apparaat testen
Schakel de zoeker in en controleer of de camera heldere beelden vastlegt.

❷ De Imou Life-app krijgen
Scan de QR-code **op deel 2** of zoek naar "Imou Life" om de app te downloaden en installeren. Creëer een account en meld je aan.

❸ Het apparaat instellen
Scan met behulp van de app de QR-code op de behuizing van het apparaat of op de zoeker en volg de instructies op het scherm om de instelling te voltooien (**zie deel 3**).

❹ Het apparaat installeren (Delen 5–7)
Scan voor gedetailleerde installatiestappen, de QR-code **op deel 5**. Controleer na de installatie of de connector van de datakabel goed in de poort van het apparaat zit.

Pictogrammen en knoppen van de zoeker

Nr.	Toets	Actie	Omschrijving
1	Bovenste knop	× 1	Scherm wekken / vergrendelen
		× 2	Momentopname
		>1″	Opnemen ...(max. 5 minuten, loslaten om te stoppen)
2	Aan-/uitknop	>1″	Inschakelen
		× 2	Uitschakelen
		>3″	Netwerk koppelen
3	Resetten met speldgat	× 1	Gebruik een speld om in het gaatje te prikken om het apparaat uit te schakelen als het niet reageert

Pictogram	Omschrijving	Pictogram	Omschrijving
	Video-opname		Geen SD-kaart
	Momentopname		Fout SD-kaart

Om het apparaat te resetten, houdt u de bovenste knop en de aan/uit-knop 3 seconden ingedrukt.

Español

❶ Probar el dispositivo
Encienda el visor y compruebe que la cámara graba imágenes con nitidez.

❷ Descargar la aplicación Imou Life
Escanee el código QR en el **o apartado 2** o busque "Imou Life" para descargar e instalar la aplicación. Cree una cuenta e inicie sesión.

❸ Configurar el dispositivo
Use la aplicación para escanear el código QR situado en el cuerpo del dispositivo o en la portada de esta guía y siga las instrucciones de la pantalla para completar la configuración (**consulte el apartado 3**).

❹ Instalar el dispositivo (partes 5–7)
Para ver el proceso de instalación detallado, escanee el código QR de vídeo **del apartado 5**. Una vez finalizada la instalación, asegúrese de que el conector del cable de datos esté bien conectado en el puerto del dispositivo.

Iconos y botones del visor

N.º	Botón	Acción	Descripción
1	Botón superior	× 1	Encender la pantalla/bloquear pantalla
		× 2	Captura de pantalla
		>1″	Grabación ... (máx. 5 minutos, soltar para finalizar)
2	Botón de encendido	>1″	Encender
		× 2	Apagar
		>3″	Iniciar emparejamiento de red
3	Orificio de reinicio	× 1	Inserte un clip o aguja para apagar el dispositivo en caso de que no responda

Icono	Descripción	Icono	Descripción
	Grabación de vídeo		No hay tarjeta SD
	Instantánea		Error tarjeta SD

Para reiniciar el dispositivo, mantenga presionados simultáneamente el botón superior y el botón de encendido durante 3 seg.

Português

❶ Teste o dispositivo
Ligue o visualizador e verifique se a câmara captura imagens nítidas.

❷ Descarregue a App Imou Life
Digitalize o código QR na **Parte 2** ou pesquise por "Imou Life" para transferir e instalar a aplicação. Crie uma conta e inicie sessão.

❸ Configure o dispositivo
Digitalize a aplicação para digitalizar o código QR no corpo do dispositivo ou na capa deste guia e, depois, siga as instruções apresentadas no ecrã para concluir a configuração (**consulte a Parte 3**).

❹ Instale o dispositivo (Partes 5–7)
Para obter detalhes sobre o processo de instalação, digitalize o código QR do vídeo na **Parte 5**. Após a instalação, certifique-se de que o conector do cabo de dados está bem encaixado na porta do dispositivo.

Ícones e botões do visualizador

N.º	Botão	Ação	Descrição
1	Botão superior	× 1	Despertar / bloqueio do ecrã
		× 2	Instantâneo
		>1″	Gravar ...(Máx. 5 minutos, solte para terminar)
2	Botão de alimentação	>1″	Ligar
		× 2	Desligar
		>3″	Iniciar emparelhamento de rede
3	Orifício de reinicialização (reset)	× 1	Utilize um pino para pressionar o orifício e desligar o dispositivo quando ele não estiver a responder

Ícone	Descrição	Ícone	Descrição
	Gravação de vídeo		Sem cartão SD
	Instantâneo		Erro de cartão SD

Para reiniciar (reset) o dispositivo, premir e manter premido o Botão Superior e o Ligar durante 3 segundos.

Italiano

❶ Test del dispositivo
Accendere il visualizzatore e verificar che la telecamera acquisisca scatti nitidi.

❷ Scaricare l'app Imou Life
Scansionare il codice QR **parte 2** o cercare "Imou Life" per scaricare e installare l'app. Creare un account e accedervi.

❸ Configurazione del dispositivo
Scansionare il codice QR sul corpo del dispositivo o sul visualizzatore con l'app, quindi seguire le istruzioni visualizzate per completare la configurazione (**vedere parte 3**).

❹ Installare il dispositivo (Parti 5–7)
Per la procedura di installazione dettagliata, scansionare il codice QR del video **parte 5**. Dopo l'installazione, assicurarsi che il connettore del cavo dati sia saldamente inserito nella porta del dispositivo.

Icone e pulsanti del visualizzatore

N.	Pulsante	Azione	Descrizione
1	Pulsante superiore	× 1	Riattivazione/blocco schermo
		× 2	Istantanea
		>1″	Registrazione...(Max. 5 minuti, rilasciare per terminare)
2	Pulsante di accensione	>1″	Accensione
		× 2	Spegnimento
		>3″	Inserire l'associazione di rete
3	Foro di reset	× 1	Introdurre uno spillo nel foro per spegnere il dispositivo quando non risponde

Icona	Descrizione	Icona	Descrizione
	Registrazione video		No scheda SD
	Istantanea		Errore scheda SD

Per ripristinare il dispositivo, tenere premuto il tasto superiore e quello di accensione per 3 secondi.

Polski

❶ Test urządzenia
Włącz zasilanie przeglądarki i sprawdź, czy kamera rejestruje wyraźny obraz.

❷ Pobierz aplikację Imou Life
Zeskanuj kod QR **w części 2** lub wyszukaj "Imou Life", aby pobrać i zainstalować aplikację. Utwórz konto i zaloguj się.

❸ Konfiguracja urządzenia
Zeskanuj kod QR na obudowie urządzenia lub w przeglądarce z aplikacją, a następnie postępuj zgodnie z instrukcjami wyświetlanymi na ekranie, aby dokończyć konfigurację (**patrz część 3**).

❹ Instalacja urządzenia (części 5-7)
Aby zapoznać się ze szczegółowym procesem instalacji, zeskanuj kod QR wideo **w części 5**. Po instalacji upewnij się, że złącze kabla danych jest dobrze osadzone w porcie urządzenia.

Ikony i przyciski przeglądarki

Nr	Przycisk	Akcja	Opis
Foro di reset			
1	Przycisk górny	× 1	Budzenie / blokada ekranu
		× 2	Migawka
		>1″	Nagrywanie ... (maks. 5 minut, zwolnij, aby zakończyć)
2	Przycisk	>1″	Włącz
	Istantanea zasilania	× 2	Wyłącz
		>3″	Wprowadź parowanie sieciowe
3	Otwór do resetowania	× 1	Użyj szpilki, aby przebić otwór w celu wyłączenia urządzenia, gdy nie reaguje.

Ikona	Opis	Ikona	Opis
	Nagrywanie wideo		Brak karty SD
	Migawka		Błąd karty SD

Aby zresetować urządzenie, naciśnij i przytrzymaj przez 3 s przycisk górny i przycisk zasilania.

Türkçe

❶ Cihazı Test Edin
Görüntüleyiciyi açın ve kameranın net görüntüler yakaladığını doğrulayın.

❷ Imou Life Uygulamasını Edinin
Bölüm 2'deki QR kodunu tarayın veya uygulamayı indirmek ve yüklemek için "Imou Life" için arama yapın. Bir hesap oluşturarak oturum açın.

❸ Cihazı Ayarlayın
Cihazın gövdesindeki veya görüntüleyicinin üzerindeki QR kodunu uygulamayı kullanarak tarayın, ardından ayarlama işlemini tamamlamak için ekrandaki talimatları izleyin (**bkz. bölüm 3**).

❹ Cihazı Monte Edin (Bölüm 5–7)
Ayrıntılı montaj işlemi için, **bölüm 5'teki** video QR kodunu tarayın. Montaj işleminden sonra, veri kablosu konektörünün cihazın portuna sıkıca oturduğundan emin olun.

Görüntüleyicideki Simgeler ve Düğmeler

No.	Düğme	Eylem	Açıklama
1	Üst Düğme	× 1	Uyandırma / ekran kilidi
		× 2	Anlık görüntü
		>1″	Kayıt...(En fazla 5 dakika, kaydı bitirmek için düğmeyi bırakın)
2	Güç Düğmesi	>1″	Gücü açma
		× 2	Gücü kapatma
		>3″	Ağ eşleştirmesine girme
3	Sıfırlama için İğne Deliği	× 1	Cihaz yanıt vermediğinde, bir iğneyi deliğe sokarak cihazı kapatın

Simge	Açıklama	Simge	Açıklama
	Video kaydı		SD kart yok
	Anlık görüntü		SD kart hatası

Cihazı sıfırlamak için Üst Düğmeyi ve Güç Düğmesini 3 saniye basılı tutun.

Svenska

❶ Testa enheten
Slå på visaren och kontrollera att kameran fångar tydliga bilder.

❷ Hämta Imou Life-appen
Skanna QR-koden **på del 2** eller sök efter "Imou Life" för att ladda ner och installera appen. Skapa ett konto och logga in.

❸ Konfigurera enheten
Skanna QR-koden på enhetens hölje eller på visaren med appen och följ sedan anvisningarna på skärmen för att slutföra installationen (**se del 3**).

❹ Installera enheten (Del 5–7)
För en detaljerad installationsprocess, skanna videons QR-kod **på del 5**. Efter installationen, se till att datakabelns kontakt sitter ordentligt i enhetens port.

Ikoner och knappar på visaren

Nr.	Knapp	Åtgärd	Beskrivning
1	Toppknapp	× 1	Vacka / lása skärmen
		× 2	Snapshot
		>1″	Spela in ... (max 5 minuter, släpp för att avsluta)
2	Strömknapp	>1″	Slå på strömmen
		× 2	Avstängd
		>3″	Gå in i nätverksparningsläge
3	Återställningshål	× 1	Använd en nål för att trycka på hålet och stänga av enheten om den inte svarar.

Symbol	Beskrivning	Symbol	Beskrivning
	Videoinspelning		Inget SD-kort
	Snapshot		SD-kortsfel

För att återställa enheten, håll ned Toppknappen och Strömknappen i 3 sekunder.

Dansk

❶ Test enheden
Tænd for fremviseren, og kontrollér, at kameraet optager klare optagelser.

❷ Hent Imou Life-appen
Scan QR-koden **i del 2** eller søg efter "Imou Life" for at downloade og installere appen. Opret en konto, og log ind.

❸ Opsæt enheden
Scan QR-koden på enhedens krop eller på fremviseren med appen, og følg derefter instruktionerne på skærmen for at fuldføre opsætningen (**se del 3**).

❹ Installer enheden (del 5-7)
For detaljeret installationsproces, scan video QR-koden **i del 5**. Efter installationen skal du sikre dig, at datakabelstikket sidder godt fast i enhedens port.

Fremviserens ikoner og knapper

Nr.	Knap	Handling	Beskrivelse
1	Topknap	× 1	Vågn op/skærmlås
		× 2	Snapshot
		>1″	Optag ...(maks. 5 minutter, slip for at afslutte)
2	Tænd/sluk-knap	>1″	Tænd
		× 2	Sluk
		>3″	Indtast netværksparring
3	Nulstil Pinhole	× 1	Brug en nål til at stikke i hullet for at slukke for enheden, når den ikke reagerer

Ikon	Beskrivelse	Ikon	Beskrivelse
	Videooptagelse		Intet SD-kort
	Snapshot		Fejl på SD-kort

For at nulstille enheden skal du trykke og holde Top- og Power-knappen nede i 3 sekunder.

Norsk

❶ Test enheten
Slå på fremviseren og kontroller at kameraet fanger klare opptak.

❷ Hent Imou Life-appen
Skanne QR-koden **på del 2** eller søk etter «Imou Life» for å laste ned og installere appen. Opprett en konto og logg inn.

❸ Konfigurering av enheten
Skann QR-koden på hoveddelen av enheten eller på fremviseren med appen. Følg deretter instruksjonene på skjermen for å fullføre oppsettet (**se del 3**).

❹ Installer enheten (deler 5–7)
Skann QR-koden i videoen **på del 5** for en detaljert installeringsprosess. Sørg for at datakabelkontakten sitter godt fast i enhetens port etter installasjon.

Fremviserens ikoner og knapper

Nr.	Knapp	Handling	Beskrivelse
1	Toppknapp	× 1	Vekking / skjermlås
		× 2	Snapshot
		>1″	Opptak ...(Maks. 5 minutter, slipp for å avslutte)
2	Strømknapp	>1″	Slå på
		× 2	Slå av
		>3″	Angi nettverksparing
3	Tilbakestill nålehull	× 1	Bruk en nål til å stikke hullet for å slå av enheten når den ikke reagerer

Ikon	Beskrivelse	Ikon	Beskrivelse
	Videoopptak		SD-kort mangler
	Snapshot		SD-kortfeil

Trykk og hold inne toppknappen og av/på-knappen i 3 sekunder for å tilbakestille enheten.

עברית

❶ בדוק את המכשיר
הפעל את הצג וודא שהמצלמה מצלמת תמונה ברורה.

❷ הורד את אפליקציית Imou Life
סרוק את קוד ה-QR **בחלק 2** או חפש Imou Life כדי להוריד ולהתקין את האפליקציה. צור חשבון והתחבר.

❸ הגדר את המכשיר
סרוק את קוד ה-QR שעל גוף המכשיר או על הצג באמצעות האפליקציה, ולאחר מכן פעל לפי ההוראות על המסך כדי להשלים את ההגדרה (**ראה חלק 3**).

❹ התקן את המכשיר (חלקים 5–7)
להתקין את המכשיר מפורט, סרוק את קוד ה-QR של הסרטון **בחלק 5**. לאחר ההתקנה, ודא שמתבר בבר הנתונים יושב היטב ביציאת המכשיר.

סמלים וכפתורים של הצג

מס'	כפתור	תיאור	תיאור
1	הכפתור העליון	× 1	הדלקה / נעילת מסך
		× 2	צילום מסך
		>1″	הקלטה ...(מקסימום 5 דקות, שחרר לסיום)
2	כפתור ההפעלה	>1″	הדלקה
		× 2	כיבוי
		>3″	כניסה להתאמת רשת
3	חור איפוס	× 1	השתמש בסיכה כדי ללחוץ על החור ולכבות את המכשיר כאשר הוא אינו מגיב

אייקון	תיאור	אייקון	תיאור
	הקלטת וידאו		אין כרטיס SD
	צילום מסך		שגיאת כרטיס SD

כדי לבצע איפוס למכשיר, יש ללחוץ ולהחזיק את הכפתור העליון יחד עם כפתור ההפעלה במשך 3 שניות.

Čeština

❶ Otestujte zařízení
Zapněte prohlížeč a zkontrolujte, zda kamera pořizuje čistý záznam.

❷ Stáhněte si aplikaci Imou Life
Pro stažení a instalaci aplikace naskenujte QR kód **v části 2** nebo vyhledejte „Imou Life". Vytvořte si účet a přihlaste se.

❸ Nastavte zařízení
Naskenujte kód QR na těle zařízení nebo na prohlížeči s aplikací a poté podle pokynů na obrazovce dokončete nastavení (**viz část 3**).

❹ Nainstalujte zařízení (části 5–7)
Pro podrobný postup instalace naskenujte QR kód videa **v části 5**. Po instalaci zkontrolujte, zda je konektor datového kabelu pevně zasunut v portu zařízení.

Ikony a tlačítka prohlížeče

Č.	Tlačítko	Akce	Popis
1	Horní tlačítko	× 1	Probuzení / zámek obrazovky
		× 2	Snímek
		>1″	Záznam...(max. 5 minut, uvolněte pro ukončení)
2	Tlačítko napájení	>1″	Zapnutí napájení
		× 2	Vypnutí napájení
		>3″	Zadejte párování sítě
3	Otvor pro resetování	× 1	Pomocí špendlíku píchněte do otvoru pro vypnutí zařízení, když nereaguje.

Ikona	Popis	Ikona	Popis
	Záznam videa		Žádná SD karta
	Snímek		Chyba karty SD

Chcete-li zařízení resetovat, stiskněte a podržte horní tlačítko a tlačítko napájení po dobu 3 s.

Slovenčina

❶ Otestujte zariadenie
Zapnite displej a overte, či kamera zachytáva čistý obraz.

❷ Stiahnite si aplikáciu Imou Life
Naskenujte kód QR **v časti 2** alebo vyhľadajte „Imou Life" a stiahnite a nainštalujte aplikáciu. Vytvorte si účet a prihláste sa.

❸ Nastavte zariadenie
Pomocou aplikácie naskenujte kód QR na tele zariadenia alebo na displeji a potom postupujte podľa pokynov na obrazovke a dokončite nastavenie (**pozrite si časť 3**).

❹ Namontujte zariadenie (časti 5 – 7)
Pre podrobný postup inštalácie naskenujte QR kód **v časti 5**. Po inštalácii sa uistite, že konektor dátového kábla je pevne zasunutý do portu zariadenia.

Ikony a tlačidlá displeja

Č.	Tlačidlo	Akcia	Popis
1	Horné tlačidlo	× 1	Prebudenie/uzamknutie obrazovky
		× 2	Vyhotovenie snímky
		>1″	Nahrávanie videa… (max. 5 minút, ukončí sa po uvoľnení tlačidla)
2	Tlačidlo napájania	>1″	Zapnutie
		× 2	Vypnutie
		>3″	Vstup do režimu párovania siete
3	Resetovací otvor	× 1	Na vypnutie zariadenia, ak nereaguje, použite špendlík alebo ihlu a zatlačte do otvoru

Ikona	Popis	Ikona	Description
	Nahrávanie videa		Žiadna karta SD
	Snímka		Chyba karty SD

Na resetovanie zariadenia podržte súčasne Horné tlačidlo a Tlačidlo napájania po dobu 3 sekúnd

Srpski

❶ Testirajte uređaj
Uključite pregledač i proverite da li kamera pravi jasne snimke.

❷ Nabavite aplikaciju "Imou Life"
Skenirajte QR kod **u 2. delu** ili potražite „Imou Life", pa preuzmite i instalirajte aplikaciju. Otvorite nalog i prijavite se.

❸ Konfigurisanje uređaja
Pomoću aplikacije skenirajte QR kod na kućištu uređaja ili na naslovnoj stranici ovog pregledača, a zatim pratite uputstva na ekranu kako biste dovršili podešavanje (**pogledajte 3. deo**).

❹ Instalirajte uređaj (delovi 5–7)
Za detalje o postupku instalacije, skenirajte QR kod videa potražite **u 5. delu**. Nakon instalacije, proverite da li je konektor kabla za prenos podataka čvrsto pričvršćen za priključak uređaja.

Ikone i dugmad pregledača

Br.	Dugme	Akcija	Opis
1	Gornje dugme	× 1	Buđenje / zaključavanje ekrana
		× 2	Snimak
		>1″	Snimanje...(Maks. 5 minuta, pustiti do kraja)
2	Dugme za napajanje	>1″	Napajanje povezano
		× 2	Isključivanje
		>3″	Unesite mrežno uparivanje
3	Resetujte Pinhole	× 1	Kada uređaj ne reaguje, koristite iglu kako biste probušili rupu i tako isključili uređaj

Ikona	Opis	Ikona	Opis
	Snimanje videa		Nema SD kartice
	Snimak		Greška na SD kartici

Kako biste resetovali uređaj, pritisnite gornje dugme i dugme za napajanje na 3 sekunde.

Română

❶ Testați dispozitivul
Porniți ecranul și verificați camera - aceasta trebuie să captureze imagini clare.

❷ Descărcați aplicația Imou Life
Scanați codul QR **din partea a 2-a** sau căutați „Imou Life" ca să descărcați și să instalați aplicația. Creați un cont și conectați-vă.

❸ Configurați dispozitivul
Scanați codul QR de pe dispozitiv sau de pe ecran cu aplicația, apoi urmați instrucțiunile de pe ecran pentru a finaliza configurarea (**consultați partea a 3-a**).

❹ Instalați dispozitivul (părțile 5-7)
Pentru procesul detaliat de instalare, scanați codul QR video **din partea a 5-a**. După instalare, conectorul cablului de date trebuie să fie fixat ferm în portul dispozitivului - verificați acest lucru.

Pictogramele și butoanele ecranului

Nr.	Buton	Acțiune	Descriere
1	Butonul superior	× 1	Activare/blocare ecran
		× 2	Instantaneu
		>1″	Înregistrare … (maximum 5 minute, eliberați pentru a încheia)
2	Butonul de pornire	>1″	Pornire
		× 2	Oprire
		>3″	Intrare în modul asociere în rețea
3	Orificiu de resetare	× 1	Introduceți un ac în orificiu și apăsați pentru a opri dispozitivul când nu răspunde

Pictogramă	Descriere	Pictogramă	Description
	Înregistrare video		Niciun card SD
	Instantaneu		Eroare card SD

Pentru a reseta dispozitivul, apăsați lung butonul superior și butonul de pornire timp de 3 secunde.

Magyar

❶ Tesztelje az eszközt
Kapcsolja be a megfigyelőt, és ellenőrizze, hogy a kamera tiszta képet rögzít-e.

❷ Töltse le az Imou Life alkalmazást
Az alkalmazás letöltéséhez és telepítéséhez szkennelje be a **2. részben** található QR-kódot, vagy keressen rá az „Imou Life"-ra. Hozzon létre egy fiókot és jelentkezzen be.

❸ Állítsa be az eszközt
Szkennelje be az eszköz burkolatán vagy a megfigyelőn található QR-kódot az alkalmazással, majd kövesse a képernyőn megjelenő utasításokat a telepítés befejezéséhez (**lásd a 3. részt**).

❹ Telepítse az eszközt (5–7. rész)
A részletes telepítési folyamat megtekintéséhez szkennelje be az **5. részben** található QR-kódot. A telepítést követően gondoskodjon róla, hogy az adatkábel csatlakozója megfelelően bele legyen dugva az eszköz portjába.

A megfigyelő ikonjai és gombjai

Sz.	Gomb	Művelet	Leírás
1	Felső gomb	× 1	Felébresztés / Képernyő lezárása
		× 2	Pillanatkép
		>1″	Rögzítés... (maximum 5 perc, engedje fel a befejezéshez)
2	Bekapcsológomb	>1″	Bekapcsolás
		× 2	Kikapcsolás
		>3″	Belépés a hálózati párosításba
3	Újrainditás tűhegynyillás	× 1	Szúrjon be egy tűvel a nyílásba az eszköz kikapcsolásához, ha az nem válaszol

Ikon	Leírás	Ikon	Leírás
	Videófelvétel		Nincs SD-kártya
	Pillanatkép		SD-kártya hiba

Az eszköz alaphelyzetbe állításához nyomja le és tartsa nyomva 3 másodpercig a felső gombot és a bekapcsológombot.

Latviski

❶ Pārbaudiet ierīci
Ieslēdziet skatu tvērēju un pārliecinieties par to, ka kamera uzņem skaidru attēlu.

❷ Lejupielādējiet lietotni Imou Life
Skenējiet **uz 2. daļas** esošo QR kodu vai meklējiet "Imou Life", lai lejupielādētu un instalētu lietotni. Izveidojiet kontu un pieskaitieties.

❸ Iestatiet ierīci
Skenējiet uz ierīces korpusa vai uz skatu tvērēja esošo QR kodu un pēc tam sekojiet norādījumiem uz ekrāna, lai pabeigtu iestatīšanu (**sk. 3. daļu**).

❹ Ierīces uzstādīšana (5.-7. daļa)
Detalizētam uzstādīšanas procesam skenējiet video QR kodu, kas ir pieejams **uz 5. daļas**. Pēc uzstādīšanas pārliecinieties par to, ka datu vadi ir cieši pieslēgti ierīces pieslēgvietā.

Skatu tvērēja ikonas un pogas

Nr.	Poga	Darbība	Apraksts
1	Augšējā poga	× 1	Aktivizēšana / ekrāna bloķēšana
		× 2	Momentuzņēmums
		>1″	Ierakstīt …(maks. 5 minūtes, atlaist, lai beigtu)
2	Ieslēgšanas poga	>1″	Ieslēgt
		× 2	Izslēgt
		>3″	Ieslēgt savienošanu ar tīklu
3	Atiestatīšanas poga	× 1	Izmantojiet adatu, lai nospiestu šo pogu un izslēgtu ierīci, kad tā nereagē

Ikona	Apraksts	Ikona	Apraksts
	Video ierakstīšana		Nav SD kartes
	Momentuzņēmums		SD kartes kļūda

Lai atiestatītu ierīci, nospiediet un 3 sekundes turiet augšējo un ieslēgšanas pogu.

Suomi

❶ Laitteen testaus
Käynnistä katseluohjelmisto ja varmista, että kamera saa selvää kuvaa.

❷ Imou Life -sovelluksen asennus
Skannaa QR-koodi **osassa 2** tai etsi nimellä "Imou Life" ladataksesi ja asentaaksesi sovelluksen. Luo tili ja kirjaudu sisään.

❸ Laitteen määritys
Skannaa laitteen rungossa tai katseluohjelmassa oleva QR-koodi sovelluksella ja suorita sitten määritys loppuun noudattamalla näytön ohjeita (**katso osa 3**).

❹ Laitteen asennus (osat 5–7)
Yksityiskohtaisen asennusprosessin saat skannaamalla QR-koodin **osassa 5**. Asennuksen jälkeen varmista, että tiedonsiirtokaapelin liitin on kunnolla kiinni laitteen portissa.

Katseluohjelman kuvakkeet ja painikkeet

Nro	Painike	Toiminto	Kuvaus
1	Yläpainike	× 1	Herätys/näytön lukitus
		× 2	Tilannekuva
		>1″	Tallennus… (enintään 5 minuuttia, päätä vapauttamalla)
2	Virtapainike	>1″	Käynnistys
		× 2	Sammutus
		>3″	Verkon parilliitokseen siirtyminen
3	Nollausaukko	× 1	Työnnä neulaa reikään laitteen sammuttamiseksi, jos se ei vastaa.

Kuvake	Kuvaus	Kuvake	Kuvaus
	Videon tallennus		Ei SD-korttia
	Tilannekuva		SD-kortin virhe

Voit nollata laitteen painamalla ylä- ja virtapainiketta 3 sekunnin ajan.

Eesti

❶ Testi seadet
Lülitage vaataja sisse ja veenduge, et kaamera salvestab selget pilti.

❷ Rakenduse Imou Life hankimine
Rakenduse allalaadimiseks ja installimiseks skannige QR-koodi **vt 2. osa** osa või otsige rakendust Imou Life. Looge konto ja logige sisse.

❸ Seadme algseadistamine
Rakendust kasutades skannige seadme korpusel või vaatajal olevat QR-koodi ja järgige algseadistamiseks ekraanile kuvatavaid juhiseid (**vt 3. osa**).

❹ Seadme paigaldamine (Osad 5–7)
Täpse paigaldusprotsessi jaoks skannige **osa 5** video QR-kood. Pärast paigaldamist veenduge, et andmesidekaabli pistik on kindlalt seadme pordis.

Vaataja ikoonid ja nupud

Nr	Nupp	Tegevus	Kirjeldus
1	Ülemine nupp	× 1	Ärkamine / ekraani lukustamine
		× 2	Hetktõmmis
		>1″	Salvestus… (maksimaalselt 5 minutit, vabastada lõpetamiseks)
2	Toitenupp	>1″	Toide sisse lülitatud
		× 2	Väljalülitamine
		>3″	Sisestage võrgu sidumine
3	Lähtestamise auguke	× 1	Kui seade ei reageeri, kasutage nõela, et pista see augukesse ja seade välja lülitada.

Ikoon	Kirjeldus	Ikoon	Kirjeldus
	Video salvestamine		SD-kaarti ei ole
	Hetktõmmis		SD-kaardi viga

Seadme lähtestamiseks hoidke ülemist ja toitenuppu 3 sekundit all.

Lietuvių

❶ Ištestuokite įrenginį
Įjunkite peržiūros įrenginį ir patikrinkite, ar kamera fiksuoja aiškų vaizdą.

❷ Atsiųskite „Imou Life" programėlę
Nuskaitykite **2 dalyje** o esantį QR kodą arba ieškokite „Imou Life", kad atsisiųstumėte ir įdiegtumėte programėlę. Sukurkite paskyrą ir prisijunkite.

❸ Įrenginio nustatymas
Nuskaitykite QR kodą, esantį ant įrenginio korpuso arba peržiūros įrenginio, naudodami programėlę, tada sekite ekrane pateiktas instrukcijas, kad užbaigtumėte nustatymą (**žr. 3 dalį**).

❹ Įrenginio montavimas (5–7 dalys)
Norėdami sužinoti išsamią montavimo procedūrą, nuskaitykite vaizdo QR kodą, esantį **5 dalyje**. Po montavimo įsitikinkite, kad duomenų kabelio jungtis yra tvirtai įjungta į įrenginio prievadą.

Peržiūros įrenginio piktogramos ir mygtukai

Nr.	Mygtukas	Veiksmas	Aprašymas
1	Viršutinis mygtukas	× 1	Pabudimo / ekrano užraktas
		× 2	Momentinė nuotrauka
		>1″	Įrašymas …(maks. 5 minutės, atleiskite, kad baigtumėte)
2	Maitinimo mygtukas	>1″	Įjungti maitinimą
		× 2	Išjungti maitinimą
		>3″	Įvesti tinklo poravimą
3	Atstatyti kaiščio angą	× 1	Naudokite kaištį, kad pradurtumėte skylę ir išjungtumėte įrenginį, kai jis nereaguoja.

Piktograma	Aprašymas	Piktograma	Aprašymas
	Vaizdo įrašo įrašymas		Nėra SD kortelės
	Momentinė nuotrauka		SD kortelės klaida

Norėdami atstatyti įrenginį, 3 sekundes palaikykite nuspaudę viršutinį ir maitinimo mygtukus.

Ελληνικά

❶ Τεστάρετε τη συσκευή
Ενεργοποιήστε την οθόνη και βεβαιωθείτε ότι η κάμερα καταγράφει καθαρή εικόνα.

❷ Κατεβάστε την εφαρμογή Imou Life
Σαρώστε τον κωδικό QR **στο μέρος 2** ή αναζητήστε το «Imou Life» για λήψη και εγκατάσταση της εφαρμογής. Δημιουργήστε έναν λογαριασμό και συνδεθείτε.

❸ Ρυθμίστε τη συσκευή
Σαρώστε τον κωδικό QR στο σώμα της συσκευής ή στην οθόνη με την εφαρμογή και, στη συνέχεια, ακολουθήστε τις οδηγίες επί της οθόνης για να ολοκληρώσετε τη ρύθμιση (**βλ. μέρος 3**).

❹ Εγκαταστήστε τη συσκευή (Μέρη 5–7)
Για την αναλυτική διαδικασία εγκατάστασης, σαρώστε τον κωδικό QR βίντεο στο **μέρος 5**. Μετά την εγκατάσταση, βεβαιωθείτε ότι ο σύνδεσμος του καλωδίου δεδομένων είναι καλά στερεωμένος στη θύρα της συσκευής.

Εικονίδια και κουμπιά της οθόνης

Αρ.	Πλήκτρο	Ενέργεια	Περιγραφή
1	Επάνω κουμπί	× 1	Ενεργοποίηση / κλείδωμα οθόνης
		× 2	Στιγμιότυπο
		>1″	Εγγραφή … (Μέγ. 5 λεπτά, απελευθερώστε το για διακοπή)
2	Κουμπί λειτουργίας	>1″	Ενεργοποίηση
		× 2	Απενεργοποίηση
		>3″	Είσοδος σε λειτουργία σύζευξης δικτύου
3	Οπή επαναφοράς	× 1	Χρησιμοποιήστε μια καρφίτσα για να πιέσετε την οπή και να απενεργοποιήσετε τη συσκευή όταν δεν ανταποκρίνεται.

Εικονίδιο	Περιγραφή	Εικονίδιο	Περιγραφή
	Εγγραφή βίντεο		Δεν υπάρχει κάρτα SD
	Στιγμιότυπο		Σφάλμα κάρτας SD

Για να επαναφέρετε τη συσκευή, πατήστε και κρατήστε πατημένα για 3 δευτερόλεπτα το Επάνω κουμπί και το Κουμπί λειτουργίας.

Български

❶ Тествайте устройството
Включете визьора и се уверете, че камерата заснема ясни изображения.

❷ Вземете приложението Imou Life
Сканирайте QR кода **на част 2** или потърсете „Imou Life", за да изтеглите и инсталирате приложението. Създайте акаунт и влезте в него.

❸ Конфигурирайте устройството
Сканирайте с приложението QR кода на корпуса на устройството или на визьора и след това следвайте инструкциите на екрана, за да завършите настройката (**вижте част 3**).

❹ Инсталирайте устройството (части 5–7)
За подробни инструкции за инсталационния процес сканирайте видео QR кода **в част 5**. След инсталирането се уверете, че конекторът на кабела за данни е надлежно включен в порта на устройството.

Икони и бутони на визьора

№	Бутон	Действие	Описание
1	Горен бутон	× 1	Събуждане/заключване на екрана
		× 2	Моментна снимка
		>1″	Запис …(Макс. 5 минути, освободете, за да прекратите)
2	Бутон за включване/изключване	>1″	Включване
		× 2	Изключване
		>3″	Влизане в сдвояване с мрежа
3	Reset Pinhole	× 1	С помощта на игла бръкнете в отвора, за да изключите устройството, когато не реагира

Икона	Описание	Икона	Описание
	Запис на видео		Няма SD карта
	Мом. снимка		Грешка в SD карта

За да нулирате устройството, натиснете и задръжте горния бутон и бутона за включване/изключване за 3 секунди.

Slovenščina

❶ Testiranje naprave
Vklopite zaslon in potrdite, da kamera prikazuje čisto in razločno sliko.

❷ Prenesite aplikacijo Imou Life
Skenirajte kodo QR **v delu 2** ter nato prenesite in namestite aplikacijo. Ustvarite račun in se prijavite.

❸ Nastavite napravo
Skenirajte QR kodo na ohišju naprave ali na prikazovalniku z aplikacijo in nato sledite navodilom na zaslonu, da dokončate nastavitev (**glejte del 3**).

❹ Namestite napravo (deli 5 – 7)
Za podroben postopek namestitve skenirajte video kodo QR **v delu 5**. Po namestitvi se prepričajte, da je priključek podatkovnega kabla pravilno in čvrsto priključen v vhod naprave.

Ikone in gumbi prikazovalnika

Št.	Gumb	Dejanje	Opis
1	Zgornji gumb	× 1	Odklepanje / zaklepanje zaslona
		× 2	Posnetek
		>1″	Snemanje …(največ 5 minut, spustite gumb za zaključek)
2	Gumb za vklop	>1″	Vklop
		× 2	Izklop
		>3″	Povežite se z omrežjem
3	Odprtina za ponastavitev	× 1	Če naprava ne reagira, uporabite zatič, pritisnite z njim v luknjo in jo izklopite.

Ikona	Opis	Ikona	Opis
	Snemanje videoposnetka		Ni kartice SD.
	Posnetek		Napaka kartice SD

Za ponastavitev naprave za 3 sekunde pritisnite in pridržite zgornji gumb in gumb za vklop.

Hrvatski

❶ Testirajte uređaj
Uključite tražilo i provjerite snima li kamera jasne snimke.

❷ Nabavite aplikaciju Imou Life
Skenirajte QR kod **na dijelu 2** ili u tražilicu unesite „Imou Life" da biste preuzeli i instalirali aplikaciju. Kreirajte račun i prijavite se.

❸ Postavite uređaj
Aplikacijom skenirajte QR kod na kućištu uređaja ili na tražilu pa slijedite upute na zaslonu da biste dovršili postavljanje (**pogledajte dio 3**).

❹ Instalirajte uređaj (dijelovi 5 – 7)
Da biste dobili detaljne upute za postupak instalacije, skenirajte QR kod za videozapis **na dijelu 5**. Nakon instalacije provjerite je li podatkovni kabel dobro pričvršćen u priključku uređaja.

Ikone i gumbi na tražilu

Br.	Gumb	Radnja	Opis
1	Gornji gumb	× 1	Aktiviranje/zaključavanje zaslona
		× 2	Brza slika
		>1″	Snimanje (maksimalno 5 minuta, otpustite da biste završili)
2	Gumb za uključivanje/ isključivanje	>1″	Uključivanje
		× 2	Isključivanje
		>3″	Ulazak u način rada za mrežno uparivanje
3	Rupica za resetiranje	× 1	Gurnite iglu u rupicu da biste isključili uređaj ako ne reagira

Ikona	Opis	Ikona	Opis
	Snimanje videozapisa		Nema SD kartice
	Brza slika		Pogreška SD kartice

Da biste resetirali uređaj, pritisnite i 3 sekunde držite gornji gumb i gumb za uključivanje/isključivanje.